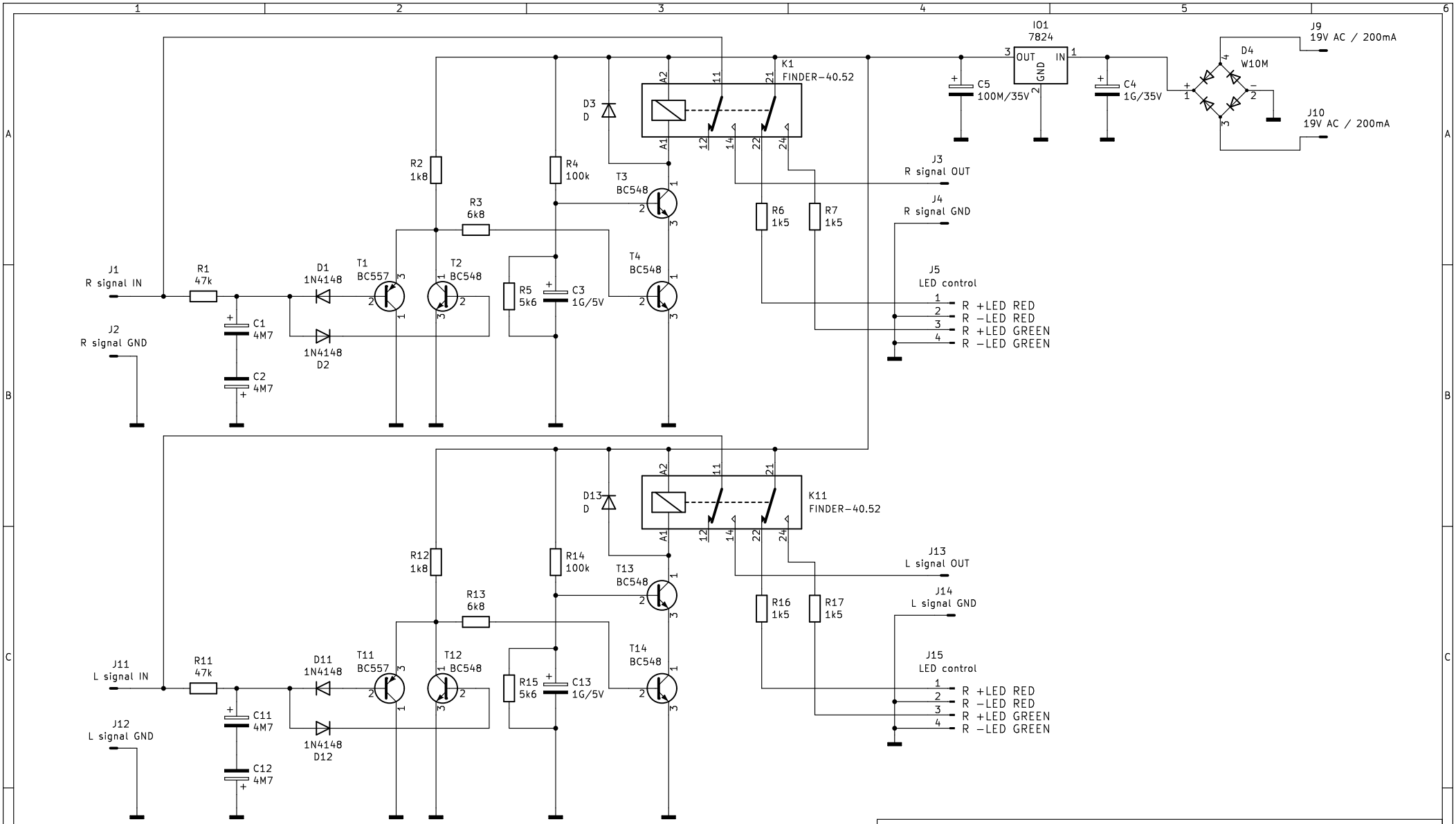

Navrhl a odzkoušel: Jakub Stolarik

StoliTRONIK

List: /

Soubor: STPAP.kicad_sch

Název: STPAP – TRANZISTOROVÉ OCHRANY REPRODUKTORŮ

Formát: A4	Datum: 2024-02-19	**Rev: 01**
KiCad E.D.A. kicad 7.0.9		Id: 1/1