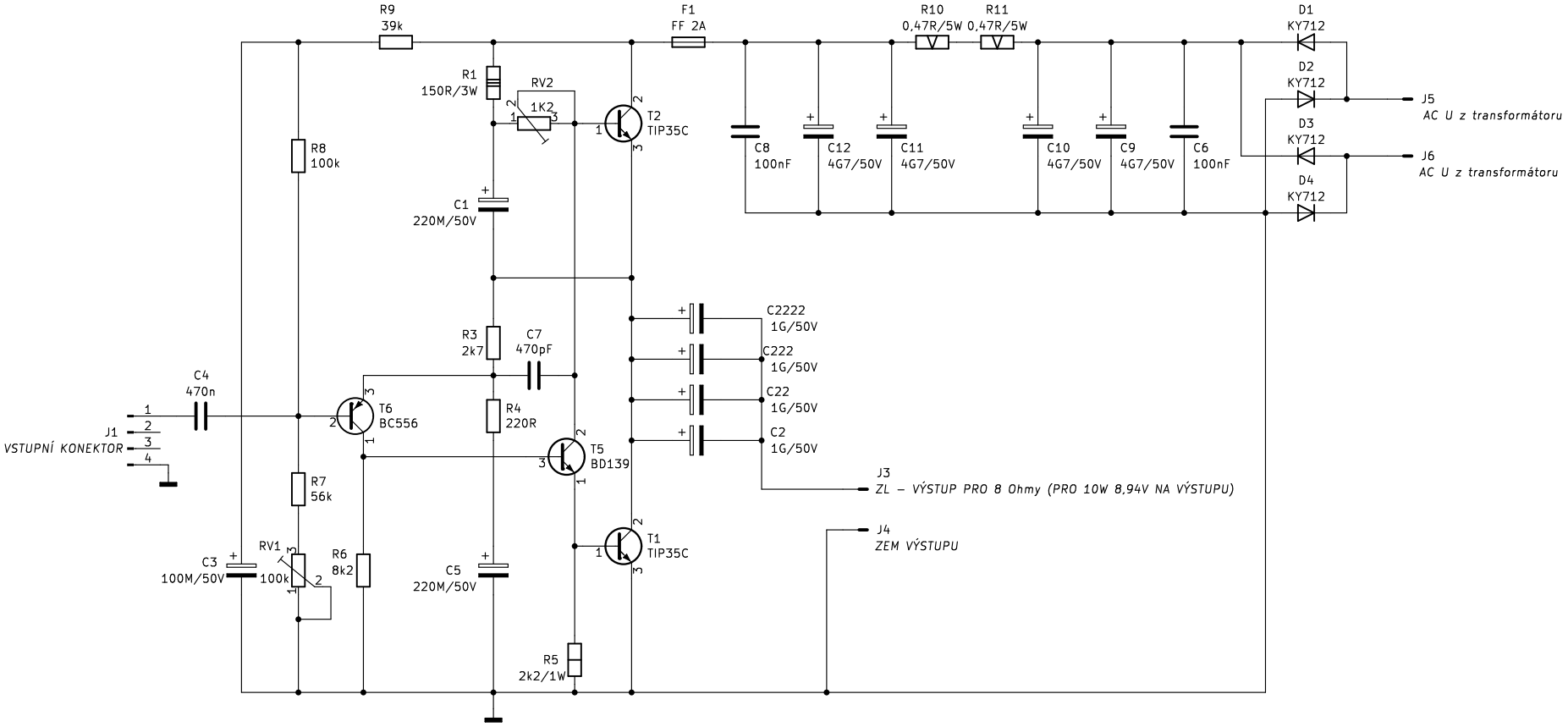

TABULKOVÝ PŘEHLED KOMBINACÍ SOUČÁSTEK PRO RŮZNÉ ZATĚŽOVACÍ IMPEDANCE NA VÝSTUPU ZESILOVAČE

ZL	+U	I	R1	R2	C1	C2	Vvs (rms)
4R	17V	2A	47R	180R	500M/25V	5G/25V	0,41V
8R	27V	1,2A	100R	560R	250M/50V	2G5/50V	0,66V
15R	36V	0,9A	150R	1,2k	250M/50V	2G5/50V	0,9V

Koncový stupeň – zesilovač 10W ve třída A dle návrhu J. L. Linsley Hoodse z roku 1969
Verze pro trnazistory TIP35C (BD249) (All In One – AIO)
Odzkoušel: Jakub Stolarik
Nakreslil: Jakub Stolarik
StoliTRONIK

List: /
Soubor: STPA_BIP_A_10W_V01_BD249_AIO.kicad_sch

Název: STPA BIP A 10W AIO V01 – NF zesilovač 10W ve třídě A

Formát: A4	Datum: 2024-03-10	**Rev: 00**
KiCad E.D.A. kicad 7.0.9		Id: 1/1